Aquvent HY

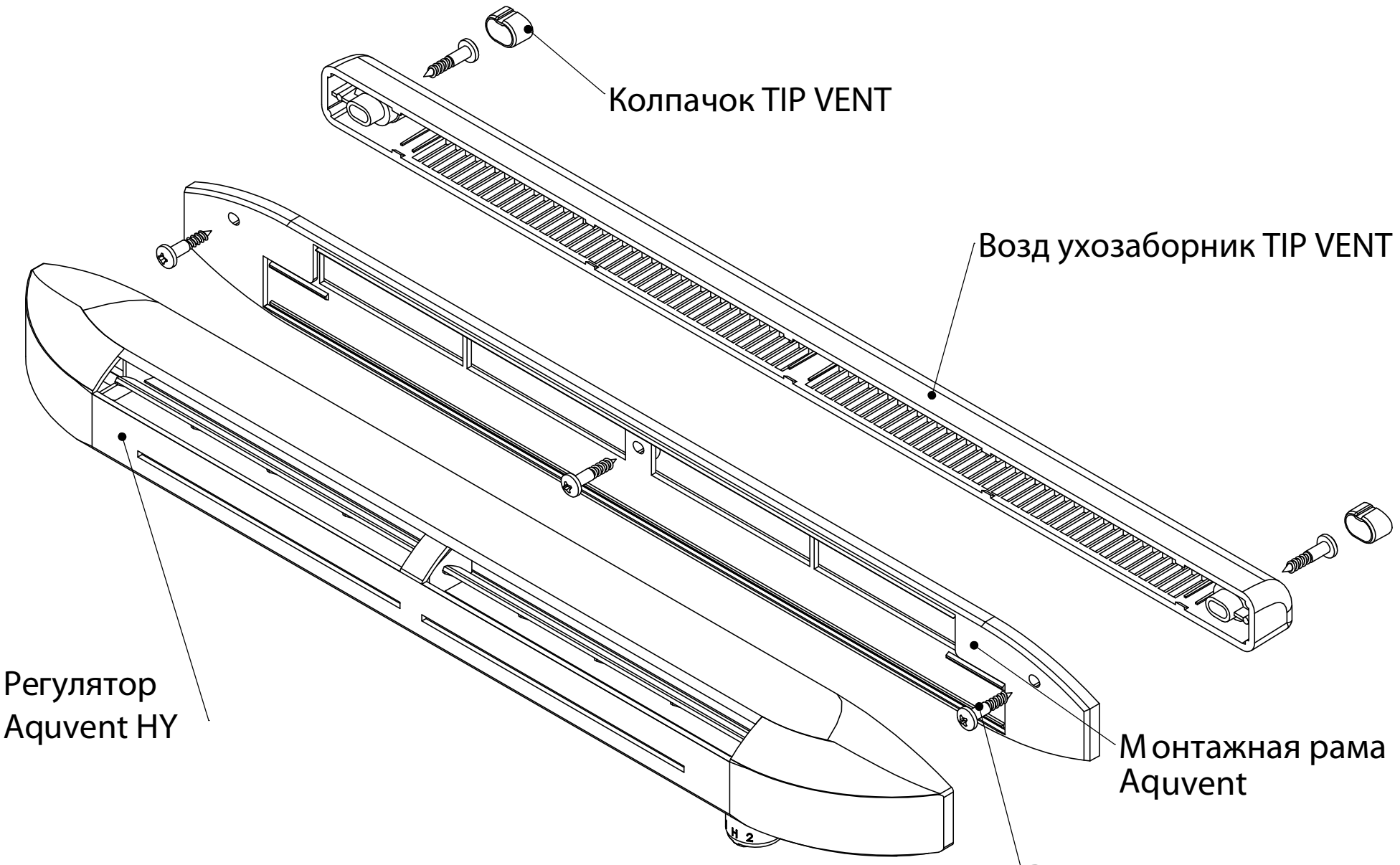

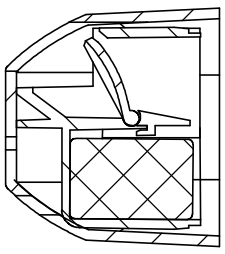

Закрытый
диффузор

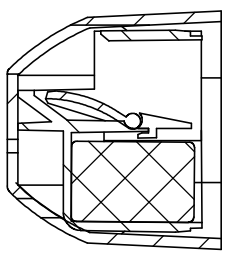

Открытый
диффузор

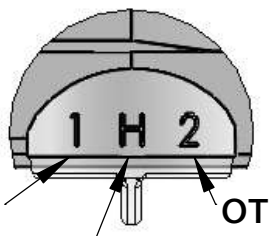

Примеры монтажа:

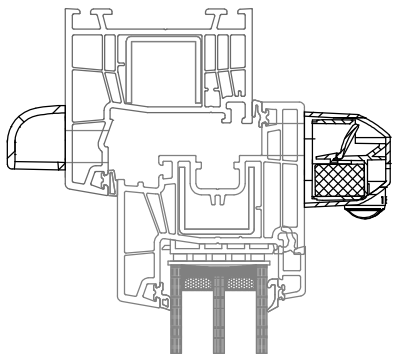

Окно из ПВХ

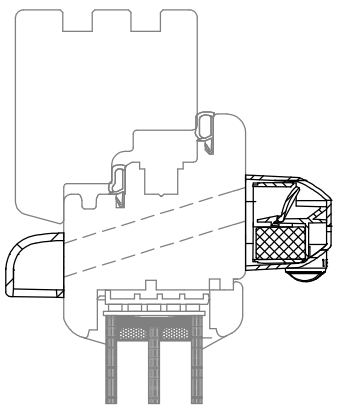

Деревянное окно

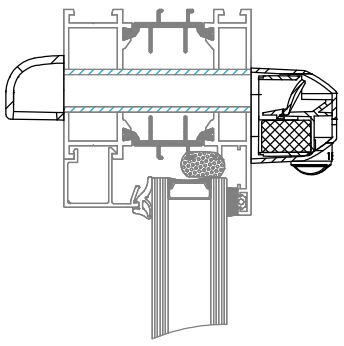

Алюминиевое окно
+ воздуховод

Размеры:	420x45x40 мм
Площадь эквивалента	3540 мм ^{2}

BROOKVENT

nr kat.: 15-V4-HUM AQU CE2A

Rew .

Aquvent HY

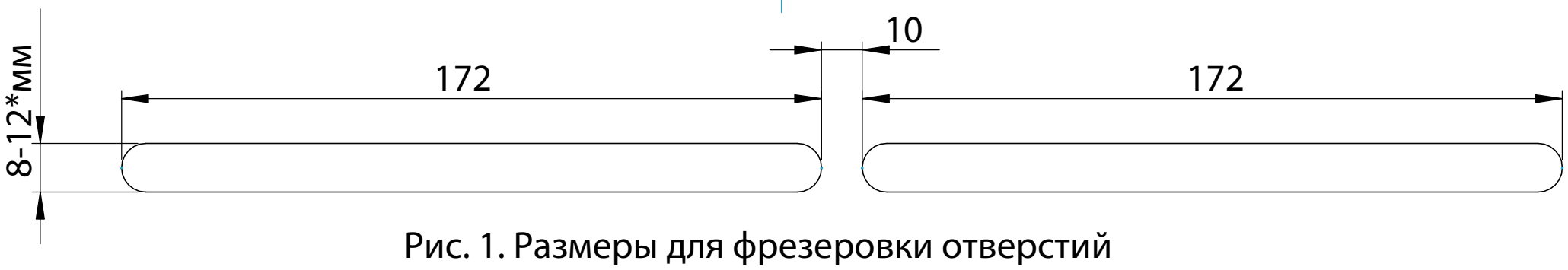

Рис. 1. Размеры для фрезеровки отверстий

внимание!

Размер фрезы для установки втулки в отдельном заявлении.

* - Технические требования к режущим H = 12мм

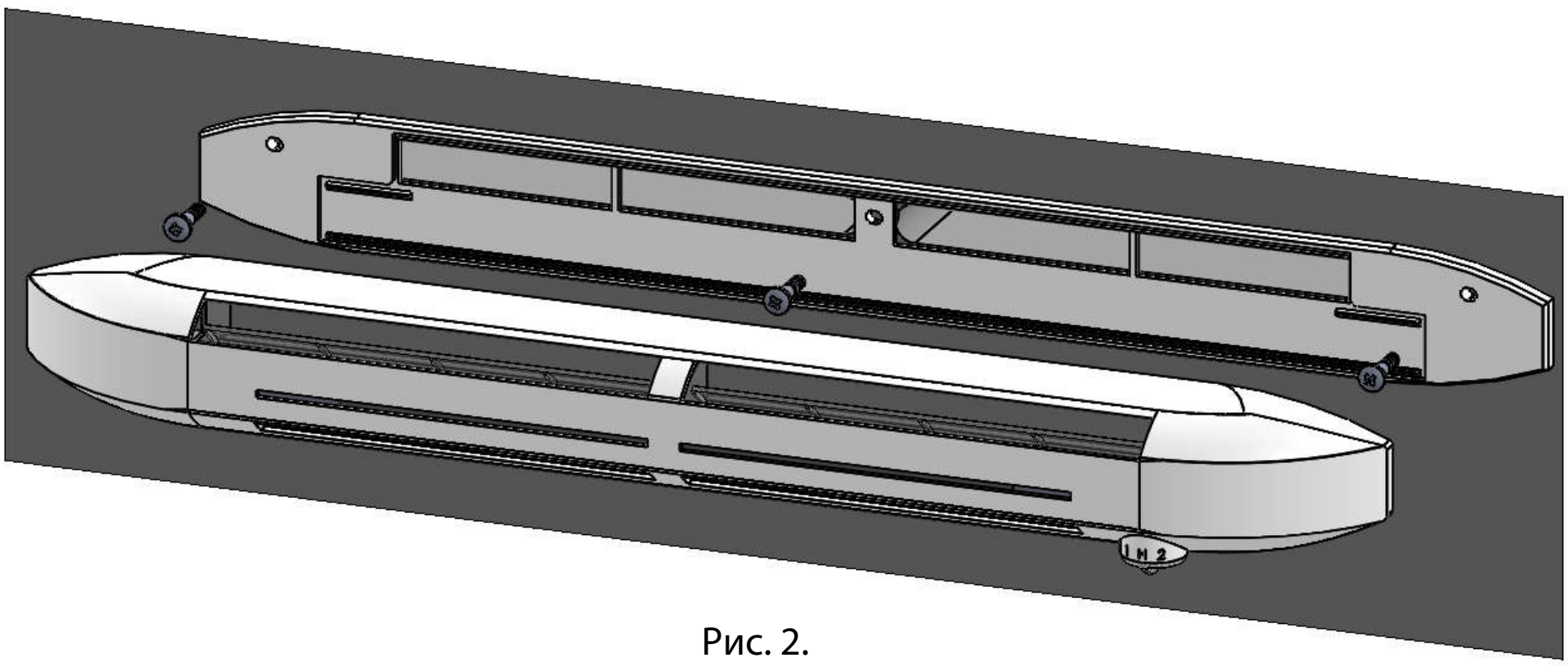

Рис. 2.

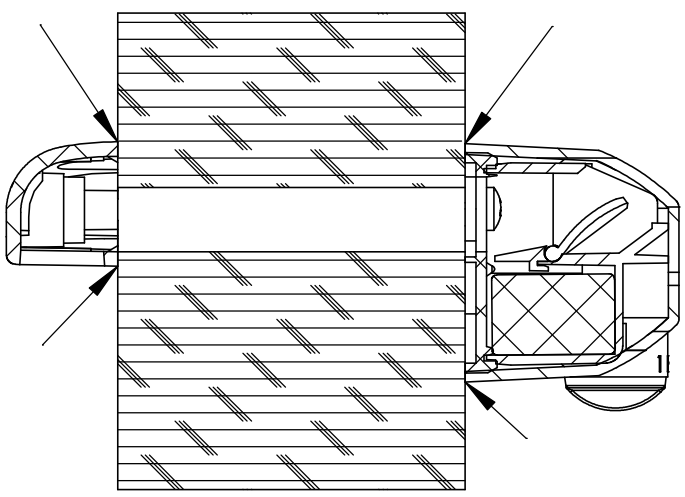

Рис. 3. Рекомендуем силиконовое уплотнение

инструкция по монтажу:

1. Вырезать отверстия в оконной раме (Рис. 1);
2. С помощью винтов (в наборе) прикрепить диффузор и воздухозаборник;
3. Подкручивать винт, пока не появится сопротивление. Сильная затяжка винта может привести к повреждению деталей;
4. Установите на место колпачок (в наборе);
5. Дополнительно можно уплотнить элементы силиконом (Рис 3.);

внимание:

1. Диффузор следует чистить по мере необходимости. Чистить сухой тряпкой.
2. Не допускать намокания полиамидной ленты. Это приведет к непоправимому повреждению диффузора.
3. Не следует использовать средств, которые могут повредить полиамидную ленту или корпус, напр., агрессивных жидкостей, порошков или средств очистки.
4. В то время ремонта следует надежно защитить устройство от пыли, краски и т.п. Они могут повредить работе диффузора.
5. Не закрывать на длительное время, не заклеивать или другим образом не ограничивать поток воздуха - это может привести к неправильному действию системы вентиляции.